Подъёмное оборудование

Ingersoll Rand
Industrial Technologies

Ручные рычажные, цепные тали и тележки

Промышленные серии SLB & SMB, L5H & VL2:

- Модели SMB/SML покрыты прочной защитной краской или слоем цинка-никеля-хрома. Дополнительно: морской вариант покрытия или пескоструйная обработка/карбоцинковое грунтование(для VL2).
- Предохранительная муфта стандартно установлена на сериях VL2, L5H, SMB.
- Дополнительно: диффузионно-никелированная грузовая цепь для опасных зон и большей сопротивляемости коррозии(для серий VL2 и L5H), корзина для цепи (серия VL2).

Модель	Макс. груз [тонн]	Тяга при ном. грузе [кг]	Размер цепи [мм]	Вет-вей	Вес тали [кг]	Вес цепи на 1 метр подъёма [кг]	Размеры				
							H	B	C	D	E
L5H150	0,75	16	6,3 x 19,2	1	6,8	0,9	311	127	152	27	257
L5H300	1,5	18	7,1 x 21,2	1	9,5	1,1	349	146	168	34	368
L5H600	3	33	9 x 27	1	15,5	1,8	425	181	200	43	368
L5H1200	6	35	9 x 27	2	28,2	3,6	565	241	200	48	368
SLB150	0,75	18,5	6 x 18	1	7	0,8	330	132	158	29	308
SLB200	1	27	6 x 18	1	7	0,8	365	140	163	32	308
SLB300	1,5	24	7,1x21,2	1	11	1,2	400	145	185	35	378
SLB600	3	24	10 x 30	1	21	2,3	520	199	212	44	418
SLB1200	6	26	10 x 30	2	31	4,5	640	230	212	50	418
VL2-005	0,5	25	5 x 15	1	9,0	1,5	305	144	127	27	
VL2-010	1	33	6,3 x 19,2	1	11,8	1,9	346	157	148	30	
VL2-015	1,5	34	7,1 x 21,2	1	20,4	2,1	371	175	148	34	
VL2-020	2	35	8 x 24	1	22,5	2,6	425	203	179	37	
VL2-030	3	35	7,1 x 21,2	2	23,5	3,3	505	206	148	40	
VL2-050	5	39	9 x 27,2	2	43	4,6	635	264	179	48	
VL2-080	8	41	9 x 27,2	3	69	6,4	740	346	179	67	
VL2-100	10	41	9 x 27,2	4	86	8,1	760	367	179	67	
VL2-150	15	2 x 41	9 x 27,2	6	180	12,7	851	746	208	87	
VL2-200	20	2 x 41	9 x 27,2	8	220	16,2	870	873	208	87	
SMB005	0,5	25	5 x 15	1	10,7	1,6	325	131	137	29	
SMB010	1	29	6 x 18	1	12,2	1,9	350	151	153	32	
SMB015	1,5	31	7 x 21	1	17,5	2,2	435	177	173	35	
SMB020	2	35	8 x 24	1	19,3	2,6	453	192	176	40	
SMB030	3	45	10 x 30	1	32	3,3	530	238	204	44	
SMB050	5	38	9 x 27	2	41	4,6	710	285	188	50	

Стандартная высота подъема L5H/SLB: 1,5 м, VL2/SMB: 3 м, свес ручной цепи 2,4 м.

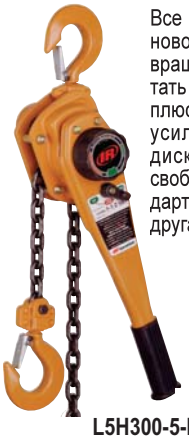

L5H300-5-E

Все тали имеют рычаг с резиновой ручкой, который может вращаться на 360°, либо работать коротким ходом – большой плюс в тесных местах. Низкое усилие на ручке, надёжный дисковый тормоз и простой свободный роспуск цепи. Стандартная высота подъёма 1,5 м, другая – по запросу.

SLB150-5

VL2-200-10-8V-E

SMB010-10-8V

[1] - Включает вес ручной цепи (1кг на 1 метр подъёма).

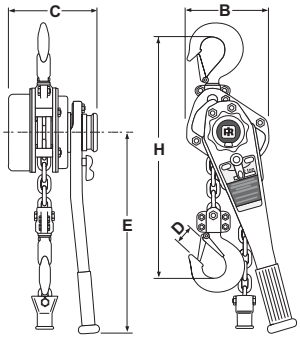

PT010-8

GT030-8-10

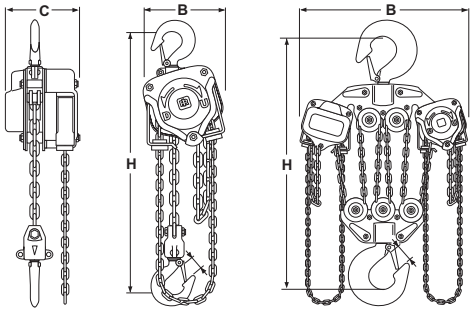

Модель	Макс. груз [тонн]	Ширина балки [мм]	Мин. выс. балки [мм]	Мин. R балки [мм]	Вес [кг]	Размеры				
						H1	H	A	G	C
PT005-8	0,5	72-203	102	914	8,9 / -	67	150	254	311	---
PT010-8 / GT010-8-10	1	78-203	127	914	13,9 / 19,8	63	151	330	327	230
PT020-8 / GT020-8-10	2	84-203	152	1219	27,4 / 33,3	65	154	380	351	228
PT030-8 / GT030-8-10	3	100-203	178	1067	33,2 / 39,1	65	200	356	359	237
PT050-8 / GT050-8-10	5	118-203	203	1524	50 / 55,9	71	207	394	397	247
PT100-8 / GT100-12-10	10	178-305	254	2100	93 / 103	---	300	495	528	---
GT200-12-10	20	178-305	305	3500	-- / 245	---	266	642	572	---

- 5:1 расчетный коэффициент по нагрузке для ручных и моторизованных талей.
- Прочные и надежные боковые пластины из холоднокатанной стали, Универсальные чугунные колеса для плоских и скошенных балок. Колеса на необслуживаемых кассетных шарикоподшипниках:. плавное качение с меньшим усилием.
- Дополнительно: никель-композитное покрытие, литые бронзовые колеса, наборы удлинителей осей
- Дополнительный редуктор в 20-тонной тележке позволяет работать одной ручной цепью.

Для проведения сотен ежедневных операций буксировки, растягивания и натяжения.
Все ручные храповые лебедки имеют запас прочности 4:1 и предназначены только для тягового использования.

P15D3H C400H

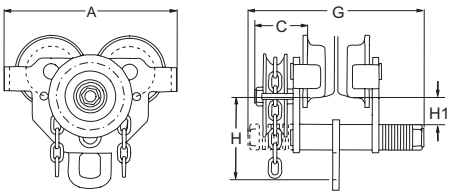

Съемное ухо для подвески. В большинстве случаев не требуется.

НАБОРЫ УДЛИНИТЕЛЕЙ ОСЕЙ
для балок шириной 203 - 304 мм

Модель	Вес [кг]	Макс. груз [тонн]
PT005-WFK	2,5	0,5
PT010-WFK	4,3	1
PT020-WFK	4,5	2
PT030-WFK	7,4	3
PT050-WFK	11,3	5

Модель		Макс. груз при зап. 4:1 [кг]	Дистанция буксировки [м]	Мин. габаритная высота [мм]	Вес [кг]
P15H	трос	455	4,5	457	3,9
P15D3H	трос	455/910	4,5/2,3	457/610	4,8
C400H	трос	770/1540	6 / 3	432/559	4,8

Ingersoll Rand

Промышленные пневматические тали 125 кг – 2 тонн

ПРОМЫШЛЕННЫЕ ПНЕВМОТАЛИ С ЛОПАСТНЫМ МОТОРОМ

Модель	Кол-во ветвей цепи	Грузоподъ-ёмность [кг]	Скорость с грузом вверх [м/мин.]	Скорость с грузом вниз [м/мин.]	Скорость без груза вверх [м/мин.]	Скорость без груза вниз [м/мин.]	Вес [1] [кг]	Вес на 1 м подъёма [кг]	Габ. выс. с крюком [мм]	Габ. выс. с тележкой [мм]
CL125K	1	125	13,1	11,3	17,1	8,2	15,4	0,11	292	358
CL250K	1	250	9,8	13,7	17,1	9,2	15,4	0,11	292	358
ML250K	1	250	31	36	52	30	22	0,8	457 [2]	457 [2]
CL500K	2	500	4,6	6,7	7,9	4,0	17,2	0,22	324	390
ML500K	1	500	17	30	32	18	22	0,8	457 [2]	457 [2]
ML1000K	2	980	9	15	16	9	28	1,6	457 [2]	457 [2]
ТАЛИ В ИСКРОЗАЩИЩЕННОМ ИСПОЛНЕНИИ [3]										
ML250KR	1	250	7,9	11,6	12,8	9,1	22	0,8	457 [2]	457 [2]
ML500KR	2	500	4,0	6,1	6,4	4,6	28	1,6	457 [2]	457 [2]

Размер цепи 6,4x19,5: M745Z для MLK, M745S для MLKR, 4x12: CL250K-745 для CLK

ТЕЛЕЖКИ С РУЧНЫМ ИЛИ ПНЕВМО ПРИВДОМ

- TIR 6600 модель: для всех талей типа MLK or PAL
- Регулируемые для ширины балки 83-152 мм (стандарт), или 152-305 мм (широкое исполнение)
- Минимальный радиус поворота 1067 мм
- Макс. скорость (с пневмопривдом): 27 м/мин. (при нагрузке 1т) или 24 м/мин. (при нагрузке 2т).
- Для MLK & CLK талей RT100 тележка (для ширины балки 68-152 мм) поставляется как стандартная. Так же универсальные тележки PT для талей с верхним гаком.

CL250K-2C10-C6U-E

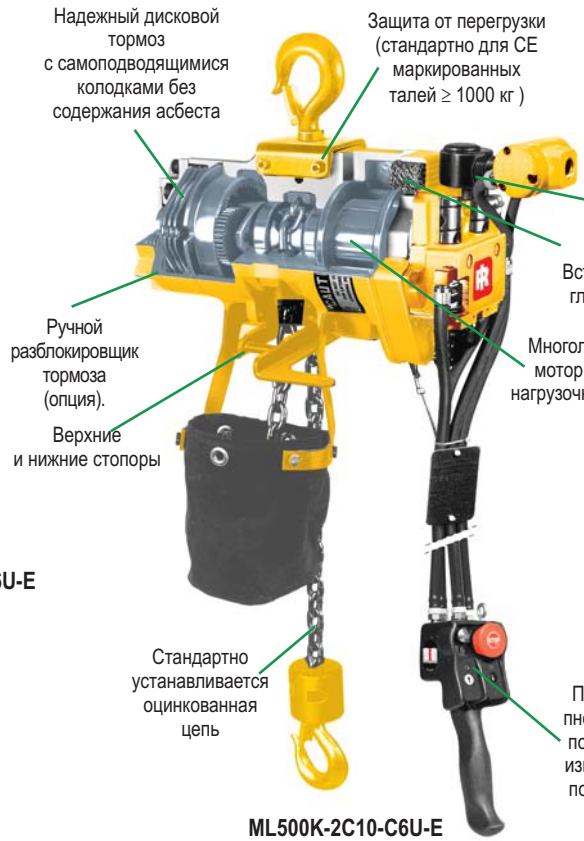

ML500K-2C10-C6U-E

PAL500K-2C3M-2A-E

Модель	Кол-во ветвей цепи	Грузоподъ-ёмность [кг]	Скорость с грузом вверх [м/мин.]	Скорость с грузом вниз [м/мин.]	Скорость без груза вверх [м/мин.]	Скорость без груза вниз [м/мин.]	Вес [1] [кг]	Вес на 1 м подъёма [кг]	Габ. выс. с крюком [мм]	Габ. выс. с тележкой [мм]
PAL250K	1	250	20	23	30	16	15	0,54	433	435
PAL500K	1	500	15	27	30	16	15	0,54	433	435
PAL1000K	2	980	7,5	13,5	15	8	18	1,08	459	469
PAL1001K	1	980	7	13	14	8	19	1,1	428	435
PAL2000K	2	2000	3,5	6,5	7	4	24	2,2	554	553
ТАЛИ В ИСКРОЗАЩИЩЕННОМ ИСПОЛНЕНИИ [3]										
PAL250KX	1	250	20	23	30	16	15	0,54	433	435
PAL310KX	1	310	18	24	30	16	15	0,54	433	435
PAL630KX	2	630	9	12	15	8	18	1,08	459	469
PAL800KX	1	800	8	12	14	8	19	1,1	428	435
PAL1600KX	2	1600	4	6	7	4	24	2,2	554	553

Размер цепи 5x15: LC515-G8CZP (PAL250K-1000K), LC515-G4I (PAL250KR-630), размер 7x21: LC721-G8CZP (PAL1001&2000), LC721-G4I (PAL800&1600)

PALAIR® PLUS С ШЕСТЕРНЧАТЫМ ДВИГАТЕЛЕМ

- Движимая уникальным неметаллическим шестеренчатым двигателем ROTORAIR® (долгий срок службы, высокая надежность даже в загрязненных средах, а так же низкая стоимость обслуживания).
- Доказанная работа в тяжелых условиях как строительстве, морской и горнодобывающей отраслях.
- Всего две движущиеся шестерни сделаныиз высоустойчивого и долговечного композитного материала Подвесной пульт прогрессивного управления.

EU маркированные тали (в соот-ветствии с Европейскими Машино-строительными Требованиями) поставляются как стандарт с кнопкой аварийной остановки и отсечным клапаном на падачи воздуха. Эксплуатационное давление 6,3 бар. Рабочее давление: 5 - 7 бар. Расход воздуха 2,1 м^3/мин.(за исключением MLKR: 1,4 м^3/мин, CLK: 0,9 (вверх) / 0,6 (вниз). [1] - Вес с 3-х м подъемной цепью и длиной цепи управления 2,4 м (2м для серии PAL).

[2] - Мин. габаритная высота увеличена для MLK серий вместе с контролем перегрузки.

[3] - Искрозащищенное исполнение включает бронзовые погрузочные крюки, погрузочную цепь из нержавеющей стали, блоки нижнего крюка из нержавеющей стали или алюминия, берилиево-медные колёса тележек, и отвечает Ex II 2 GDc IIB 135°CX (ATEX Зона 1). Все стандартные тали отвечают Ex II 3GD c IIB 135°CX.

Пневмо- и гидравлические тали 1,5 – 100 тонн

LC2A060QIP
с тележкой

LC2A030DIP

LCH1000QI,
100 тонная
гидравлическая
таль

- Точное манипулирование с помощью пульта дистанционного управления.
- Прочные поршневые или “сухие” шестерёнчатые пневмодвигатели для долгой работы и несложного обслуживания.
- Встроенная защита от перегрузки и отсечной воздушный клапан для минимальной габаритной высоты.
- Глушитель, верхние и нижние концевые выключатели встроенные в корпус тали для большей компактности.
- Полностью сталь/чугунная конструкция, оцинкованная цепь для лучшей коррозионной стойкости.
- Встроенные убирающиеся ручки для облегчения переноски. Диапазон рабочего давления от 4 до 7 бар.
- Автоматический мультидисковый масляный моторный тормоз, компактный планетарный редуктор. Все тали могут поставляться в варианте CE включающем отсечной клапан воздушного питания, кнопку аварийной остановки на пульте ДУ, антиперегрузочный механизм и CE документацию.

Стандартные тали соответствуют ATEX Ex II 3 GD c IIB 135°C X (для зоны 2).
искрозащищенные: ATEX Ex II 2 GD c IIB 135°C X (для зоны 1),
шахтовые (до 12 тон) ATEX: Ex I M2 c X

Пневматические цепные тали	Колв. ветвей цепи	Грузоподъёмность [тонн]	Скорость с грузом Вверх [м/мин.]	Скорость с грузом Вниз [м/мин.]	Вес [кг]	Вес цепи на 1 м подъёма [кг]	Размер цепи [мм]	Габ.высот. тали с крюком 1) [мм]	Габ.высот. тали с тележкой 1) [мм]	Гидравлические 2) цепные тали	Скорость подъема при нагрузке [м/мин]	Шахтовые пневмотали
ТАЛИ С ШЕСТЕРЁНЧАТЫМИ ПНЕВМОДВИГАТЕЛЯМИ												
LC2A015SIP	1	1,5	6,2	8,5	38	1,5	8x24	409	480/285	---	---	**LC2A015SMP**
LC2A030DIP	2	3	3,0	4,0	48	3	8x24	549	592/396	---	---	**LC2A030DMP**
LC2A040SIP	1	4	3,9	4,5	90	3,8	13x36	581	590/382	---	---	**LC2A040SMP**
LC2A060QIP	4	6	1,5	2,0	74	6	8x24	653	702/695	---	---	---
LC2A060SIP	1	6	2,2	2,7	125	5,7	16x45	717	730/443	**LC2H060SIF**	5,6	**LC2A060SMP**
LC2A080DIP	2	8	1,8	2,2	118	7,6	13x36	807	815/521	---	---	**LC2A080DMP**
LC2A120DIP	2	12	1,1	1,3	170	11,4	16x45	945	995/638	**LC2H120DIF**	2,8	**LC2A120DMP**
LC2A125SIP	1	12,5	3,2	5,0	402	10,7	16x45	865	710	**LC2H125SIF**	4,55	---
LC2A180TIP	3	18	0,7	0,9	277	17,1	16x45	1063	1195/688	**LC2H180TIF**	1,86	---
LC2A250QIP	4	25	0,5	0,6	324	23,0	16x45	1156	1240/740	**LC2H250QIF**	1,35	---
LC2A250DIP	2	25	1,6	2,5	565	21,4	22x66	1235	990	**LC2H250DIF**	2,27	---
LC2A375TIP	3	37,5	1,1	2,0	862	32,1	22x66	1484	1134	**LC2H375TIF**	1,51	---
LC2A500QIP	4	50	0,8	1,5	972	42,8	22x66	1590	1182	**LC2H500QIF**	1,13	---
LCA750TIP	3	75	0,4	0,7	1700	68,4	32x90	2338	1845	**LCH750TIF**	0,48	---
LCA1000QIP	4	100	0,3	0,35	2200	91,2	32x90	2455	1901	**LCH1000QIF**	0,36	---

Расход воздуха LCA015S-030D: 4 м^3/мин, LCA030S250Q: 5 м^3/мин, LCA250D-1000: 12 м^3/мин.
Стандартная высота подъёма 3 м при 2м свесе пульта ДУ 1) - Второй размер для низкопрофильных исполнении.
2) - Цепи, используемые в гидравлических и пневматических версиях одинаковые, так же как их размеры и веса.

LC2A030DSMP
Шахтовая
пневмоталь

ОПЦИИ И АКСЕССУАРЫ:
- Искрозащищенные и коррозионностойкие комплектации, морская окраска, пескоструйная очистка и грунтовка.
- Различная высота подъёма и ДУ, контейнеры для цепи.
- Специальные горные модели для подъёма и буксировки.
- Модели с ручным цепным управлением, зубчатая рейка. DNV, ABS, Lloyds, BV, Apave сертификат испытания по запросу.

ШАХТНЫЕ ПНЕВМОТАЛИ (картинка в низу с лева)**:**
- Для “метановых” шахт: с бронзовым пультом ДУ и ATEX Ex I M2 c X
- Верхний крюк на коротких цепях предотвращает аварии при буксировке.
- Расход воздуха 0-3 м^3/мин. (для рабочего давления 4 бар)
- Возможность добавления второго крюка на цепи для переменной буксировки.
- Резиновые бампера вместо концевых выключателей для большей надежности в загрязненной среде.

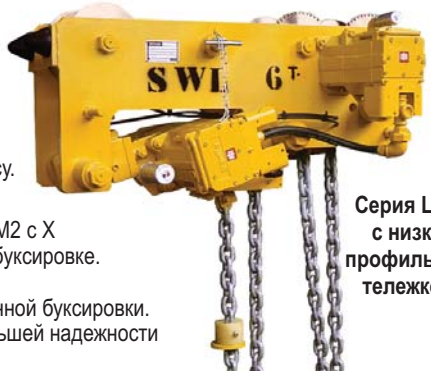

Серия LCA
с низко-
профильной
тележкой

Грузовые пневматические лебёдки

Ингерсолл Ренд предлагает широчайший выбор пневмолебёдок, известных своей прочностью и высокой надёжностью, для подъема, буксировки или натяжения в строительстве, горном деле, нефтедобыче, нефтепереработке, тяжёлой промышленности, транспорте, судостроении и других отраслях. Использованы два типа двигателей:

♦ **ПОРШНЕВЫЕ ДВИГАТЕЛИ** в сериях Force 5 и „Classic" для медленного дюймового перемещения груза с невероятной точностью. Относительно высокие скорости достигаются при передвижении груза на большие расстояния. Имеют внутреннюю систему смазки "разбрызгиванием" и весьма терпимы к "грязному" воздуху. Стандартная модель FA2B является "сухой".

♦ **ШЕСТЕРЁНЧАТЫЕ ДВИГАТЕЛИ** в сериях PS и LS имеют лишь две подвижные детали, что упрощает техническое обслуживание двигателя, и не требуют смазки. Обеспечивает высокий крутящий момент на всех скоростях. Работают на влажном и "грязном" воздухе, типичном для шахт, литейных цехов, металлургических заводов и тд. Отвечает FEM 9.511 и FEM 1001. Имеет запас 3.5:1 для буксировки или 5:1 для подъёма грузов (для подъёма персонала - см. следующую страницу).

Ex

♦ Серия LS/PS сответствует Ex II 2 GD c IIB 135°C X (Ex I M2 c X как опция)

♦ Серия BU7A и FA сответствует: Ex II 2 GD c IIB 200°C X

Большинство лебедок может снабжаться гидравлическим приводом.

Лебёдки с CE маркировкой включают в качестве стандартного набора:

- Отсечной клапан питания на лебедке (в моделях с прямым дроссельным управлением) и на пульте (в моделях с дистанционным управлением).
- Антиперегрузочное устройство для подъёмных лебёдок (от 1 тонны)
- Кожух барабана для защиты оператора
- Глушитель
- Концевые выключатели
- CE документация

ВОЗМОЖНЫЕ ОПЦИИ:

- Второй (барабанный/дисковый) тормоз ручной или автоматический
- Морская/шельфовая окраска и/или пескоструйная обработка
- Низкотемпературная TD = -20°C (= экстрем. темп. -40°C)
- Пульт ДУ
- Муфта разблокировки барабана
- Контроль натяжения троса, пресс-ролик.
- Рама (skid)
- Лубрикатор
- Фильтр
- Регулятор

FA5A-24XK1G

ПОДЪЕМНЫЕ ЛЕБЁДКИ	Макс. груз [кг]	Характеристика лебёдки (тяга / скорость) Нижний слой [кг]	[м/мин.]	Средний слой [кг]	[м/мин.]	Верхний слой [кг]	[м/мин.]	БУКСИРО-ВОЧНЫЕ ЛЕБЁДКИ	Макс. груз [кг]	Характеристика лебёдки (тяга / скорость) Нижний слой [кг]	[м/мин.]	Средний слой [кг]	[м/мин.]	Верхний слой [кг]	[м/мин.]	Внутр. Ø бараб. [мм]	Расход воздуха [м³/мин.]	Мощн. мотора [л.с]	Вес станд. [кг]
LS2-300R	300	300	40	300	40	300	40	не используется	---	---	---	---	---	---	---	140	4,0	3,5	38
не используется	---							BU7A [2) 4)]	454	680	8	544	10	454	12	114	1,4	1,6	41
LS2-600R	600	600	20	600	20	600	20	PS2-1000R [2)]	1000	1000	13	850	11	800	8	140	4,0	3,5	38
не используется	---							EU, EUL [2) 4)]	909	1361	14	1179	15	907	20	152	2,8	4,4	164
LS1500R [1)]	1500	1500	7	1500	7	1500	7	PS2400R [1) 2)]	2400	2400	4	2200	4	2000	4	180	3,5	4	60
FA2B [4)]	1818	2268	24	1814	29	1451	37	FA2B [3) 4)]	1818	2313	23	1814	29	1451	37	235	9,9	16	310
FA2.5A [4)]	2273	2268	36	2268	35	1860	43	FA2.5A [3) 4)]	2273	3221	20	2903	13	2449	14	235	19,8	25	341
LS2000R	2000	2000	20	2000	20	2000	20	PS4000R [2)]	4000	4000	4	3300	5	2800	5	353	10,0	10	230
FA2i (-24)	2000	2994	9	2359	12	2000	14	FA2i	2000	3084	9	2449	11	2041	13	273	7,9	9,4	312
FA2.5i (-24)	2273	3175	30	2631	36	2268	40	FA2.5i	2273	3629	24	2994	13	2404	36	273	19,8	25	400
FA5A [4)]	4545	5171	15	4536	10	3629	13	FA5A [3) 4)]	4545	5942	8	4536	10	3629	13	324	19,8	25	535
FA5Ti (-24)	3818	5670	14	5126	16	3810	21	FA5Ti	3818	8165	10	5262	15	3901	20	381	19,8	25	894
FA5i (-24)	5000	5670	14	5670	15	5000	16	FA5i	5000	8165	10	6396	12	5262	15	381	19,8	25	809
LS5000R	5000	5000	10	5000	10	5000	10	PS10000R [2)]	10000	10000	2,5	8300	3	7000	3	368	10,0	10	640
FA7Ti (-24)	5727	8528	10	7575	11	5715	15	FA7Ti	5727	12247	7	8210	10	6169	14	406	21,2	25	1020
FA7i (-24)	7000	8528	10	8528	10	7000	12	FA7i	7000	12247	7	8210	10	6169	14	406	21,2	25	821
FA10i (-24)	10000	12338	9	12292	6	10000	7	FA10i	10000	15422	5	12292	6	10000	7	508	22,7	31	1654

[1)] – Стандартно с намотыванем троса с низу (другие с верху). По запросу предлагаем серию "Fa..I" с намотыванем троса с верху.
[2)] – Барабан с муфтой стандартно [3)] – Муфта барабана по заказу [4)] – BU7A, EU, FA2B, FA2.5A, FA5A не поставляются в CE версии.

Емкость барабана (стандарт. трос – полный барабан)

Модель	Ø	[м]	Модель	Ø	[м]
BU7A	¼"(6)	70	FA5A-24	¾"(19)	366
EU	⅜"(10)	67	FA5A-24X	¾"(19)	413
EUL	⅜"(10)	189	FA5Ti-16	¾"(19)	512
FA2B-7	½"(13)	108	FA5Ti-24	¾"(19)	761
FA2B-13	½"(13)	217	FA5Ti-30	¾"(19)	983
FA2B-20	½"(13)	325	FA5Ti-36	¾"(19)	1185
FA2B-24	½"(13)	392	FA5i-16	¾"(19)	227
FA2.5A-7	½"(13)	108	FA5i-24	¾"(19)	347
FA2.5A-13	½"(13)	217	FA5i-30	¾"(19)	433
FA2.5A-20	½"(13)	325	FA7Ti-24	⅞"(22)	813
FA2.5A-24	½"(13)	392	FA7Ti-30	⅞"(22)	1023
FA2i-8	½"(13)	118	FA7Ti-36	⅞"(22)	1233
FA2i-12	½"(13)	181	FA7Ti-42	⅞"(22)	1443
FA2i-16	½"(13)	244	FA7i-24	⅞"(22)	500
FA2i-24	½"(13)	370	FA7i-30	⅞"(22)	629
FA2.5i-8	⅝"(16)	81	FA7i-36	⅞"(22)	758
FA2.5i-12	⅝"(16)	125	FA10i-24	1 ⅛"(29)	313
FA2.5i-18	⅝"(16)	169	FA10i-30	1 ⅛"(29)	395
FA2.5i-24	⅝"(16)	259	FA10i-36	1 ⅛"(29)	477
FA5A-12	¾"(19)	177	FA10i-40	1 ⅛"(29)	531
FA5A-12X	¾"(19)	224	FA10i-50	1 ⅛"(29)	668

LS1500R-L-CE

LS5000R-L-CE

Емкость барабана (станд. трос)	Ø [мм]	Полный барабан	Для подъема
LS2-300R,600R/PS2-1000R	6,5 (¼")	83	58
LS2-600RGC/PS2-1000RGC	6,5 (¼")	183	121
LS1500R / PS2400R	9 (⅜")	79	48
LS1500RGC/PS2400RGC	9 (⅜")	163	100
LS2000R / PS4000R	12 (½")	236	163
LS2000RGC/PS4000RGC	12 (½")	295	195
LS5000R / PS10000R	19 (¾")	218	150
LS5000RGC / PS10000RGC	19 (¾")	465	322

Емкость барабана для подъема = полный барабан без 2-х последних слоев.

LS2-600R-L-CE

Системы подъема ПВУ. Лебёдки MAN RIDER™ и гидравлические

Подъемные системы для противовыбросного устройства (ПВУ). Две или четыре тали с отклоняемыми тележками могут поднимать груз до 4 x 100 тонн.

Пневматические системы подъема ПВУ	Колво свесов цепи	Грузоподъемность [т]	Скорость вверх [м/мин.]	Скорость вниз [м/мин.]	Мощн. двигателя [2] [лс]	Вес системы [кг]	Вес 1м цепи [кг]	Размер цепи [мм]	Мин. габаритная высота [3] [мм]	Гидравлические системы подъема ПВУ	Макс. скорост [м/мин.]	Давление [бар] / потребление [литр/мин] [4]
Противовыбросовая система из двух талей серии LCA с отклоняемыми тележками												
BS25LC2A2P	2	25	1,1	1,3	4	800	11,4	16x45	1128	**BS25LC2H2P**	2,8	140/48
BS36LC2A3P	3	36	0,7	0.9	4	970	17	16x45	1242	**BS36LC2H3P**	1,86	140/48
BS50LC2A4P	4	50	0,5	0,6	4	1040	23	16x45	1290	**BS50LC2H4P**	1,35	150/48
BS50LC2A2P	2	50	1,5	2,5	10	1130	21	22x66	976	**BS50LC2H2P**	2,27	170/50
BS75LC2A3P	3	75	1,1	1,7	10	4000	32	22x66	1170	**BS75LC2H3P**	1,51	180/50
BS100LC2A4P	4	100	0,7	1,2	10	4400	43	22x66	1392	**BS100LC2H4P**	1,13	185/50
BS150LCA3P	3	150	0,4	0,7	10	9440	68	32x90	1845	**BS150LCH3P**	0,48	220/35
BS200LCA4P	4	200	0,3	0,5	10	9990	91	32x90	1901	**BS200LCH4P**	0,36	220/35
Противовыбросовая система из двух талей серии Herculink с отклоняемыми тележками												
BHS20M	2	20	1,5	2,3	3,8	1183	11,4	16x45	813			
BHS30M	3	30	1	1,5	3,8	1706	17	16x45	895			
BHS40M-4	4	40	0,8	1,1	3,8	2230	23	16x45	903			
BHS50M	2	50	1,2	1,8	9,4	2662	21	22x66	1040			
BHS75M	3	75	0,8	1,1	9,4	2844	32	22x66	1243			
BHS100M	4	100	0,6	0,9	9,4	4527	43	22x66	1346			
BHS150M	3	150	0,7	- [1]	25	9054	68	32x90	- [1]			
BHS200M	4	200	0,6	- [1]	25	10010	91	32x90	- [1]			

Гидравлические версии используют ту же грузовую цепь.
Все размеры указаны ориентировочно (±2%) и могут быть изменены. Свяжитесь с офисом Ingersoll Rand для получения чертежей.
Тали с низкопрофильными тележками (BS) возможны по запросу.

[1] - По запросу [2] - Каждая из двух талей с двигателем мощностью 4 лс (с подключеньем воздуха ¾") или 10 лс (1¼"). Диаметр трубопровода для воздуха должен превышать подключенье воздуха на ¼".
[3] - Для уменьшения габаритной высоты нижний крюк может быть заменен фиксированием „клевис".
[4] - Вторая позиция - потребление воздуха для каждой тали. Дополнительно до 10 л/мин. для каждой тележки.

ЛЕБЕДКИ MAN RIDER™

Лебёдки могут быть маркированы "CE" в соответствии с Европейскими Машиностроительными Нормами. Они соответствуют морским требованиям одной и более следующих организаций: ABS (Американское Управление Погрузок), DNV (Det Norske Veritas), LRS (Сертификат Погрузки Лойда), NMD (Норвежский Морской Директорат), NPD (Норвежский Нефтяной Директорат) и DEn (Департамент Энергии, Великобритания.)
Все лебедки ManRider с двойным тормозом и защитой барабана. CE комплект поставки включает пневматическую защиту от перегрузки, клапан экстренной остановки, глушитель, верхний и нижний стопор, CE документация. LS2-150 предназначена для подъема людей ремнями (люлькой), TD = -20°C (= экстрем. темп. -40°C), поставляется с датчиком натяжения троса, троса укладчиком, системой эксренного спуска и защитным морским покрытием. Возможна гидравлическая версия.

LS2-150RLP-L-E

Модель	Макс. груз [кг]	Скорост [м/мин.]	5:1 [1] [кг]	5:1 [1] [м/мин.]
LS2-150RLP-L-E	150	30	---	---
FA2i-MR24MK1G-CE	1445	20	2000	17
FA2.5i-MR24MK1G-CE	1445	36	2273	43
FA5i-MR24MK1G-CE	3125	23	5000	20

Рычажные лебедки для перемещения людей с коэффициентом 8:1. CE пакет включен. Дополнительно: пульт управления. Грузоподъемность и скорость рассчитаны по верхнему слою.

[1] - 5:1 режим иозможен только для серии FA. Переключатель с двумя режимами "Груз" / "Люди".

В обязанности пользователя входит определение возможности использования данных лебедок для конкретного применения и проверка соответствия необходимым правилам.

Грузовая лебедка
LS5000H75GC

Коксосъемная гидравлическая лебедка с мотором 25 лс .

Грузовая лебедка
LS5000H75

Грузовая лебедка
LS2-600H40.

Сеть дистрибьюторов Ingersoll Rand обеспечивает вас не только продукцией высшего качества, но и полноценным сервисом для удовлетворения всех ваших потребностей. Для дополнительной информации об оборудовании из этого каталога и помощи в выборе пожалуйста обращайтесь к ближайшему дистрибьютору Ingersoll Rand.

Информация, содержащаяся в данном каталоге, не расширяет гарантийные обязательства на представленную продукцию. Продажа данной продукции осуществляется, и гарантии предоставляются, в соответствии со стандартными условиями продаж компании Ingersoll Rand, с которыми можно ознакомиться по запросу.
Совершенствование выпускаемой продукции является главной задачей компании Ingersoll Rand.
Модели и технические характеристики изменяются без уведомления.
О Вашем ближайшем дистрибьюторе Вы можете узнать по телефону: 8(495)933-03-21
или факсу 8(495)785-21-26, www.ingersollrand.pl.

Printed in Poland
No. RU12/2010PL

Ingersoll Rand